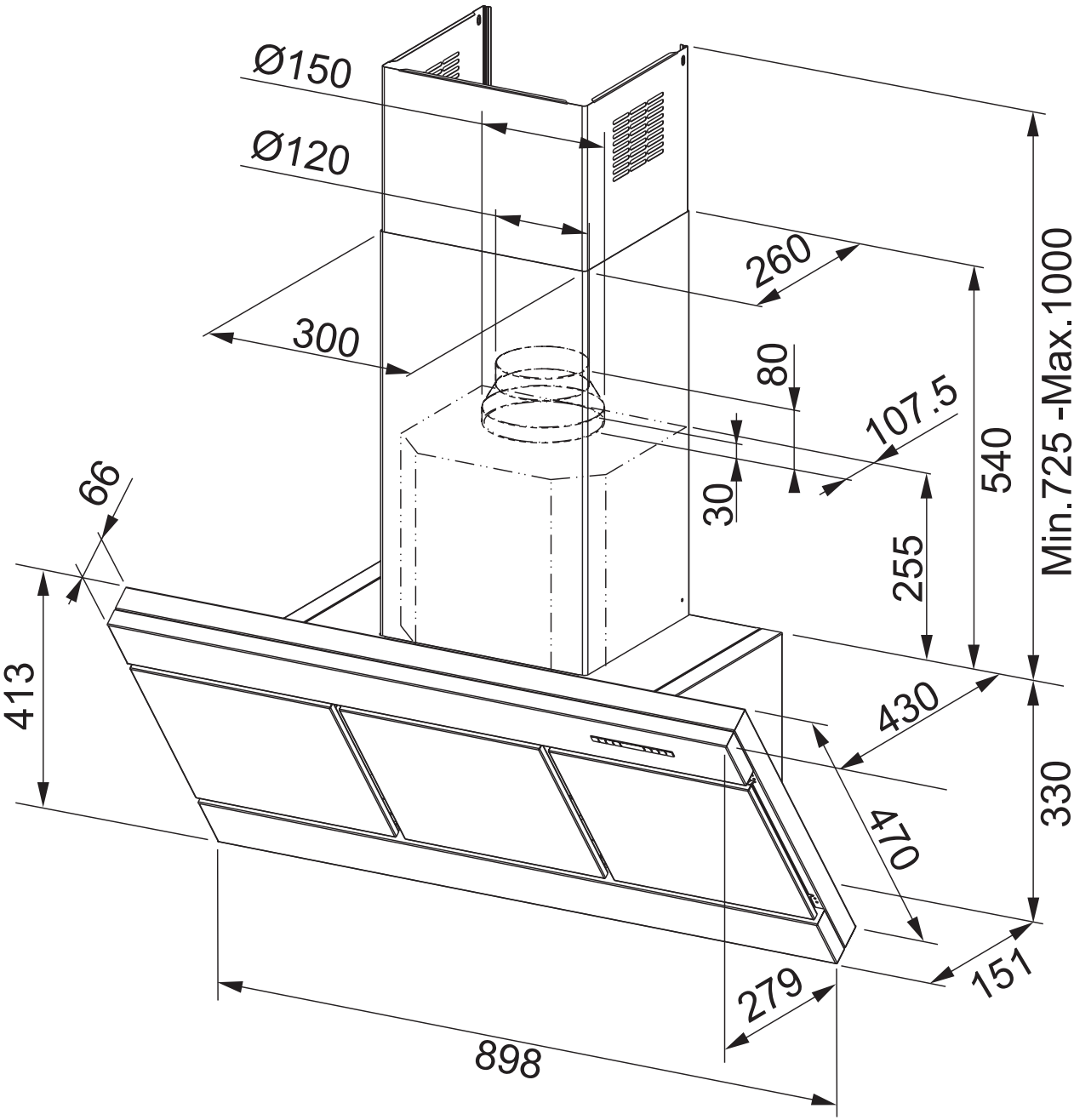
Ø150
Ø120
260
300
80
107.5
30
540
Min.725 -Max.1000
255
66
413
430
330
470
151
279
898